WR-1181-7306 AD

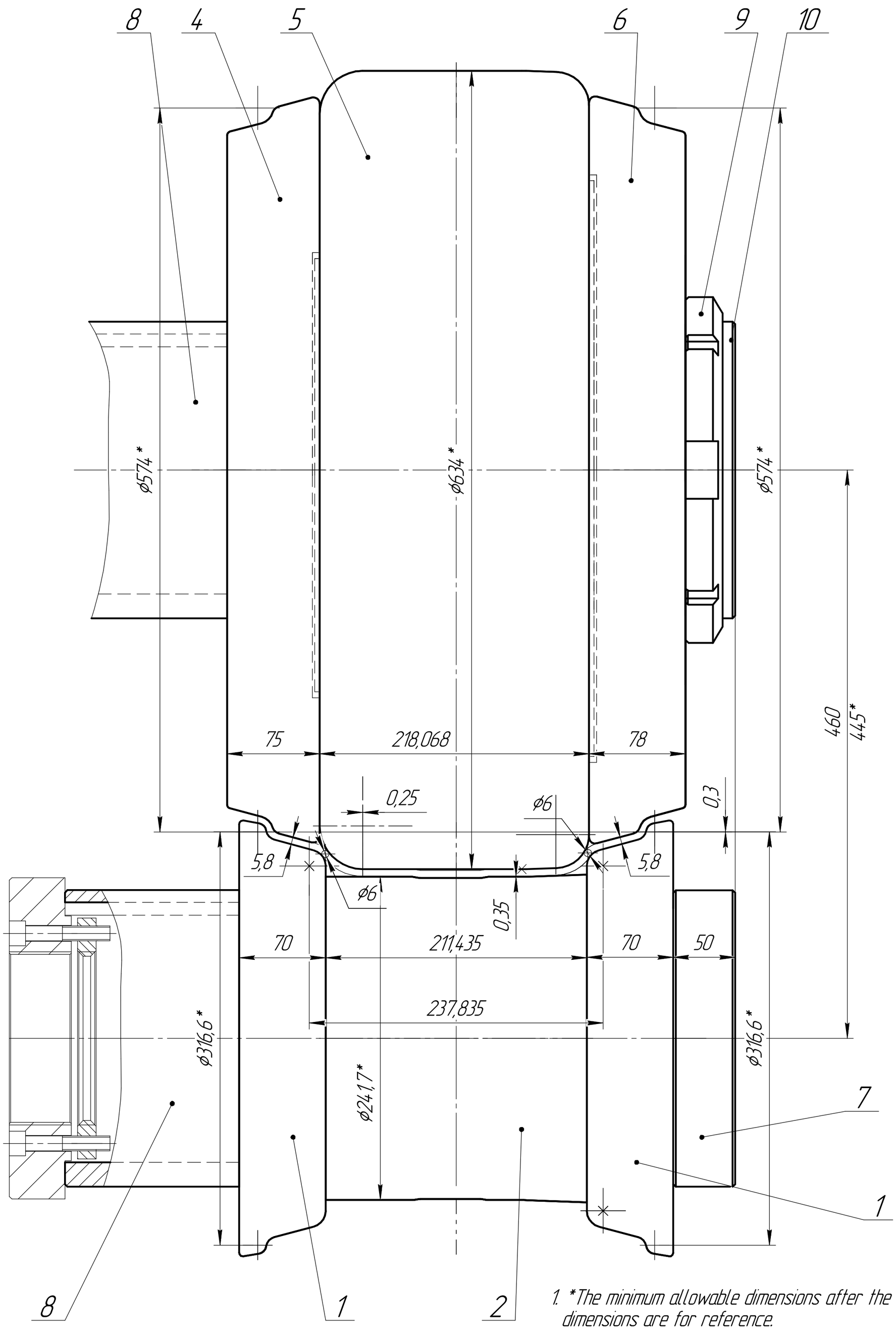

1. *The minimum allowable dimensions after the 6th regrind; the remaining dimensions are for reference.
2. The kit should be used rollers with the same numbers of regrinding.
3. Check the complete roller profile using template WR-8383-7340.
4. Mark: WR-1181-7306; RZU3660900 "22,5x11,75"; S=$6_{-0,4}$;
   WPM18S; S=$4,7_{-0,4}$.

1. *Минимально допустимые размеры после 6-й переточки;остальные размеры для справок.
2. В комплекте должны быть использованы ролики с одинаковыми номерами переточки.
3. Профиль роликов в сборе проверить шаблоном WR-8383-7340 .
4. Маркировать: WR-1181-7306 ; RZU3660900 "22,5x11,75"; S=$6_{-0,4}$; WPM18S. Маркировку производить на торцовой части каждого ролика.

Rim profile

Профиль обода
(размеры указаны с учетом среднего поля допуска)

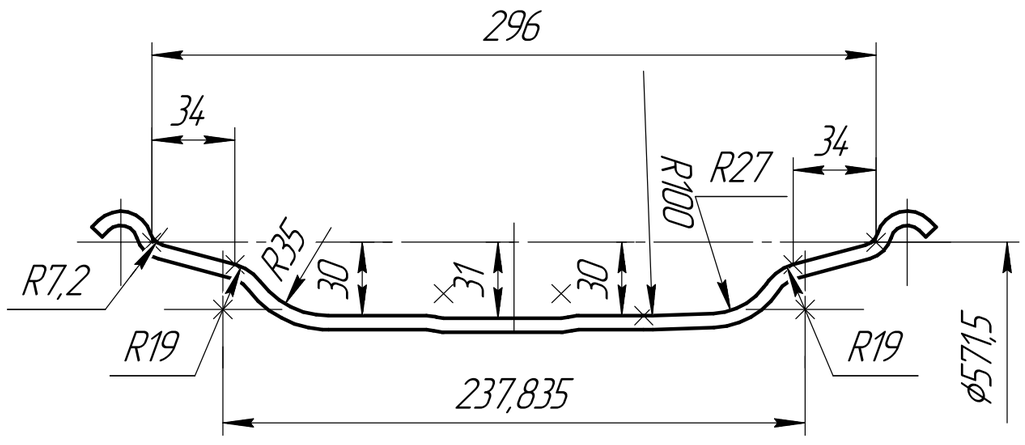

Изм.	Лист	№ докум.	Подп.	Дата	WR-1181-7306 AD		
Разраб.		Козлова		01.06.2026	Roller for 2 profiling Ролики 2 профилировки Сборочный чертеж	Лит. 0	Масса 820 / Масштаб 1:2,5
Пров.						Лист	Листов 1
Т.контр.						KRONPRINZ	
Н.контр.							
Утв.							

Перв. примен. 2063

Справ. №

Подп. и дата

Инв. № дубл.

Взам. инв. №

Подп. и дата

Инв. № подл.

Копировал

Формат A2